Все достоинства, которые вы искали, в одном автоклаве

E10

Euronda Pro System

Products, Process, Protection

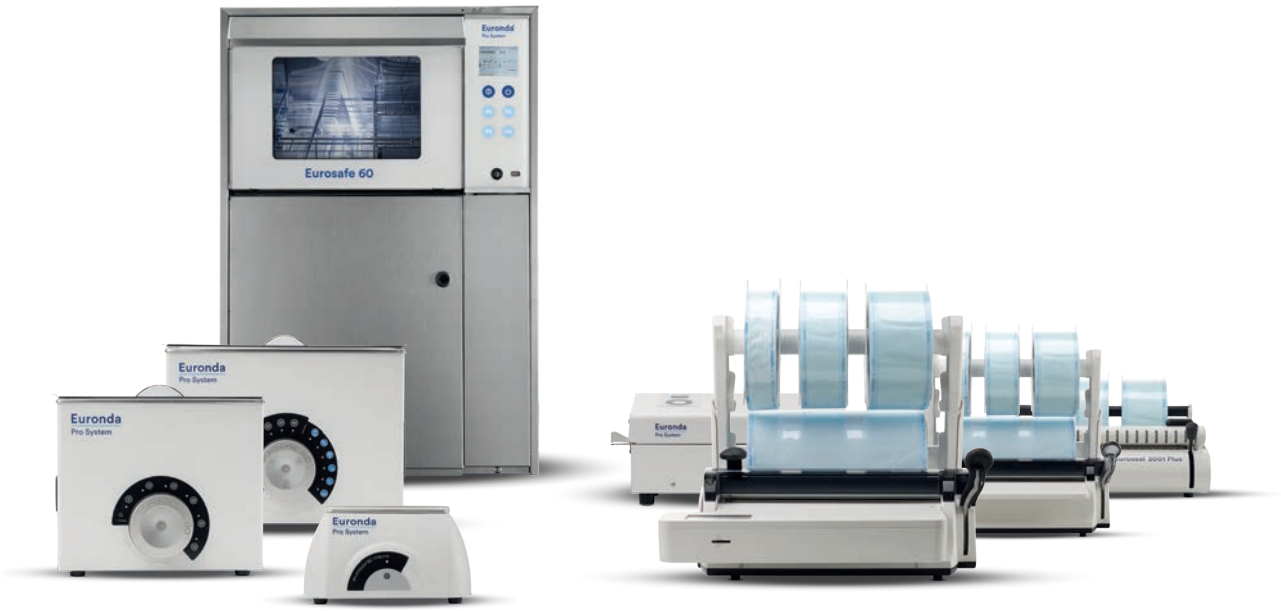

Чистка

Термо-дезинфекция

Eurosafe 60

Ультра-звуковая мойка

Eurosonic® 4D
Eurosonic® 3D
Eurosonic® Energy
Eurosonic® Micro

Упаковка

Термо-запечатывание

Euromatic® Plus
Euroseal® Valida
Euroseal®
Euroseal® 2001 plus

Рулоны для стерилизации

Euro-seal® Check

Euronda Pro System – это система полной защиты (TPS, Total Protection System) для стоматологической практики, разработанная для безопасности оператора, пациента, инструментов и рабочего пространства.
Стерилизация – это процесс, который производится в несколько ступеней, и в котором результат зависит от правильного выполнения каждой из ступеней.
Блогодаря линии Pro System возможно применение самого передового, эффективного и повторяющегося протокола, что увеличивает безопасность и защиту, и оптимизирует ресурсы стоматологического кабинета.

Стерилизация

Автоклавы

E10
E9 Next
E9 Med

Контрольный тест

Отслеживаемость/ Регистрация данных

Обработка воды

Aquaosmo
Aquabox
Aquafilter
Aquafilter 1 to 1
Aquadist

E10

Все лучшее для стерилизации в одном автоклаве

Годы исследований позволили нам создать автоклав, который объединяет наиболее важные характеристики для стоматологов и их ассистентов со всего мира: производительность, эффективность, функциональность и дизайн. E10 гарантирует более высокие эксплуатационные качества за меньшее время, обеспечивая оптимальную сушку и позволяя свести к минимуму расход воды и энергии.
Органичен, тих (<50 db)и умен: использование инновативных технологий делает E10 понятным и интуитивным, способным адаптироваться к ежедневным потребностям каждой стоматологической клиники

Производительность

Мощность, оптимальная сушка, низкий расход воды и энергии.

Инновативность

Технологии на службе человека, благодяря новым системам E-Touch, E-Light, E-Timer, E-Help, E-Backup.

Дизайн

Благодаря современному и элегантному дизайну E10 возносит эстетику автоклавов на новый уровень.

Эргономика

Эволюция концепта удобства для пользователя: полная гармония между оператором, прибором и процессом работы.

Возможность контроля

Реализована система полной отслеживаемости данных,возможность установки встроенных принтеров .

Надежность

Новые системы гарантируют качество стерилизации в любой момент.

Благодаря еще более мощной вакуумной помпе, новому генератору моментального пара и оптимизированному циклу сушки, E10 приобретает лучшие эксплуатационные качества среди стерилизаторов Euronda.

Производительность
Лучший стерилизатор Euronda

Лучшие характеристики

В два раза более мощная в сравнении с автоклавами E9 ваккумная помпа и более быстрый цикл сушки делает E10 обладателем лучших характеристик среди стерилизаторов Euronda.
Новый генератор пара позволяет производить пар незамедлительно с момента загрузки камеры, уменьшая тем самым время стерилизации. При этом улучшается качество самого пара и оптимизируется расход воды.

Персонализируемый

E10 - это автоклав класса B с возможностью производить 5 разных циклов типа B (121 °,134 °,134° Prion,134° быстрый, 134° Prion быстрый), в полном соотвествии с нормой UNI EN13060, и 3 цикла тестов (Vacuum, Helix, Bowie and Dick). Благодаря Персональным функциям возможно активировать циклы Light (циклы типа N-N134, N121) и Light&Stock (циклы типа S-S134,S121).

Экологичный

Скорость и эффективность одновременно. Технология Euronda Pro System адаптирует параметры стерилизации к объему загрузки, гарантируя экономию воды, энергии и времени.

E 10 обдалает элегантным и современным дизайном. Фронтальная панель цвета антрацит, четырехдюймовый цветной дисплей touch screen и инновативная система цветных Led E-Light делает его уникальным и выводит эстетическую составляющую автоклавов на новый уровень. В E10 каждая деталь создана, чтобы объединять эстетику и функциональность.

Дизайн

Новое измерение красоты

Элегантность

Элегантный и современный дизайн, отличающийся цельными и компактными формами, еще более новаторскими, благодаря передней панели цвета антрацит.

Футуристичность

E10 смотрит в будущее благодаря четырехдюймовому цветному дисплею touch screen последнего поколения и системе подсветки LED, находящейся в нише ручки.

Функциональный дизайн

В E10 каждая деталь создана, чтобы объединять эстетику и функциональность

Инновации

Технология на службе человека

E-Touch

Четырехдюймовый цветной дисплей touch screen особенно прост в использовании и дает немедленный контроль над командами, благодаря новому набору простых и понятных икон. Пользовательский интерфейс спроектирован таким образом, чтобы делать ежедневную работу оператора еще более быстрой и эффективной.

E-Help

Инновативная система гид помогает оператору в выборе правильного цикла стерилизации, в зависимости от загружаемых инструментов. Таким образом, ассистент может выбрать наиболее подходящий цикл без риска ошибки.

E-Light

Полезнейшая система подсветки E-Light , находящаяся в нише ручки, меняет цвет в зависимости от фазы цикла стерилизации, тем самым позволяя отслеживать данную информацию краем глаза.

Зеленый свет
Конец цикла, содержимое стерильно

Желтый свет
Конец цикла,содержимое высушено не до конца, только для немедленного использования

Красный свет
Содержимое не стерильно

E-Timer

Бережно относится к Вашему времени! Благодяря инновативной функции E-Timer Вы можете программировать начало циклов стерилизации и тестов в удобное для Вас время, что позволяет начать рабочий день в правильном ритме.

Отслеживаемость

Новая система полной отслеживаемости

E10 реализует новую систему полной отслеживаемости. Все циклы стерилизации сохраняются на SD карте, и их можно перенести на персональный компьютер, благодаря соединению Ethernet и WiFi. Подсоединив к компьютеру другие устройства Euronda Pro System (такие, как Eurosafe 60 и Euroseal Valida), возможно проводить мониторинг, валидировать и автоматически отслеживать полный процесс стерилизации. Функция E-Data подключает Ваше программное обеспечение к одному или двум автоклавам, для наиболее эффективной отслеживаемости всех циклов. Помимо этого E10 позволяет встроить 3 разных типа принтеров, исходя из Ваших потребностей, для экономии времени.

PrintSet 1
встроенный термопринтер

PrintSet 2
встроенный принтер этикеток для стерилизации

PrintSet 3
большой внешний принтер для этикеток

Полная отслеживаемость

Подключайте автоклавы и другие устройства Euronda Pro System (такие как Eurosafe 60 и Euroseal Valida) к программному обеспечению, для контроля над всеми данными. Помещайте их без проблем в карту пациента. E-Data работает с Windows и IOS и подходит к большинству систем, присутствующих на рынке, таких как : Dios, Segosoft, Julie,Visiodent и Kodak.

Валидация и выдача загрузки

Эта функция позволяет пользователю зарегистрировать в цифровой форме соблюдение процесса стерилизации, как в фазе загрузки, так и в фазе разгрузки. Оператор проверяет целостность и высушенность пакетов, состояние инструментов и соблюдение параметров стерилизации.

Встраеваемые принтеры

E10 позволяет встроить 3 разных типа принтеров, исходя из Ваших потребностей. Отслеживаемость в E10 адаптируется к потребностям каждой отдельной клиники, гарантируя стандарты безопасности , предусмотренные законом.

Эргономика

Полная гармония между оператором, прибором и окружающей средой.

Продуман для Вашего пространства

Благодаря регулируемым опорам, его легко разместить на рабочем пространстве. Новая система задней вентиляции позволяет также встраивать автоклав .

Приспособляемый

Адаптируйте стерилизацию к рабочим привычкам: отдайте предпочтение одной из двух версий E10(18 и 24 литра), исходя из потребностей Вашей клиники.

Приспособляемый

Очень удобная и быстрая система доступа к резервуарам. Верхняя крышка, сделанная из инновативного технополимера, и крепящаяся благодаря магнитной системе, обеспечивает легкое открытие в любой момент для чистки, не требуя экспертных знаний, что гарантирует эффективную стерилизацию и длительное использование.

Модульная структура

Боковые панели, сделанные из материалов последнего поколения, очень легко снимаются. Помимо этого, все компоненты внутри машины размещены в логическом порядке и легко доступны. Таким образом, техническая поддержка становится в разы проще, эффективнее и быстрее.

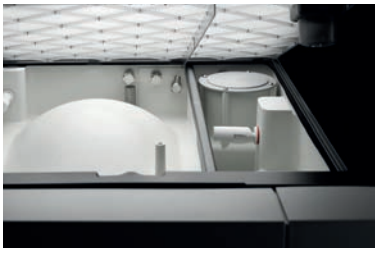

Система доступа к резервуарам

Соединительный разъём

Надежность

Всегда гарантированное качество

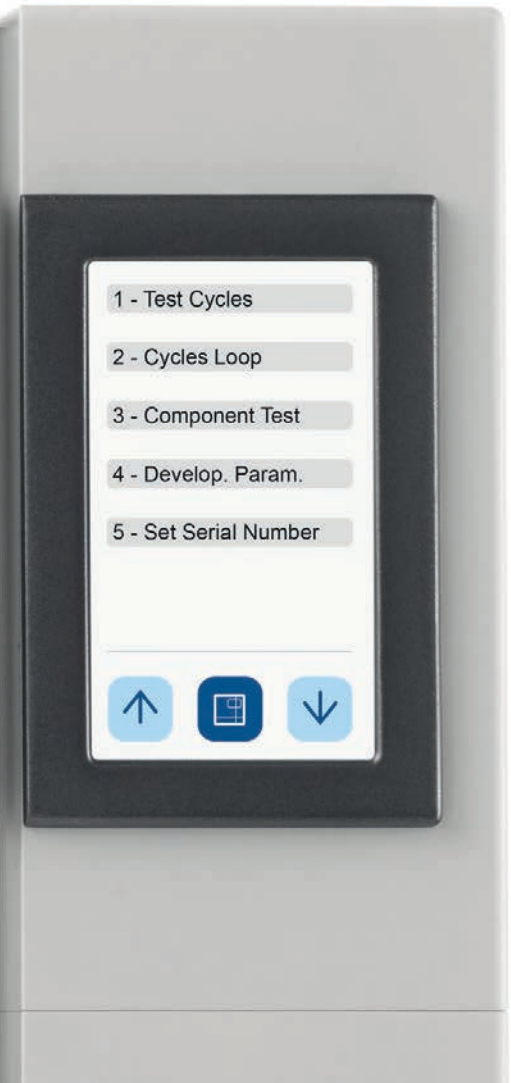

Проводимость

Встроенный сенсор проводимости контролирует качество воды : в случае несоответствующего качества E10 информирует оператора специальными сообщениями на E-Touch.

Dirt Control System

Система управления водой в гидравлической системе, которая отделяет потоки чистой воды от потоков грязной. Грязь вытекает из гидравлической системы и стекает в резервуар использованной воды, таким образом работа автоклава продолжается.

Разделитель воды-воздуха

Устройство разделения воды-воздуха, интегрированное в систему резервуаров, продлевает жизнь вакуумной помпе. Помпы, использованные для машин этого уровня, являются незаменимыми для корректной стерилизации, но также являются очень деликатными, так как подвергаются потокам пара высоких температур, воздуха, грязи и химических отбросов от смазывающих масел. Эти потоки направляются в устройство разделителя, который отделяет воздух от других компонентов перед входом в вакуумную помпу. Это и позволяет помпе работать идеально, поддерживая эффективность устройства.

Поддерживающее программное обеспечение

Euronda создала различные программные приложения для помощи в работе техников в фазах установки, диагностики и поддержки. Таким образом E10 сокращает время и стоимость данных работ.

Starter kit

Стандартный держатель лотков

Стальной держатель лотков квадратного профиля вместимостью на 5 стандартных алюминиевых лотков. Если повернуть держатель лотков на 90°, в него поместится 3 стерилизационных кассеты. В стандартный набор включены 5 лотков.

Аксессуары

- шланги для слива
- губка для очистки камеры
- ручка извлечения лотков из камеры
- ключ регулировки двери автоклава
- воронка для заливания воды в автоклав
- бактериологический сменный фильтр

Опциональные наборы принтеров

Print Set 1

Kit для встроенного принтера
для распечатки результатов стерилизации на термобумаге. Легко устанавливается во встраиваемую переднюю панель
на корпусе автоклава.

Print Set 2

Kit для встроенного принтера для этикеток для стерилизации. Устанавливается в корпус автоклава, экономя место, и в несколько простых шагов
распечатывает этикетки для пакетов.

Print Set 3

Kit для внешнего принтера для этикеток, для больших объемов работы .С его помощью вы имеете возможность распечатывать большое количество этикеток на пакеты для стерилизации . Легко устанавливается.

Тесты стерилизации

Подсказка

Для гарантии корректно произведенного цикла стерилизации, Euronda советует использование контрольных тестов, которые оценивают:

- способность проникновения пара в полые объекты (Helix test, ежедневно).
- спосособность проникновения пара в пористые объекты (Bowie &Dick Test, ежемесячно).
- поддержку давления в камере и гидравлической системе(Vacuum test, ежедневно).

Опциональные лотки

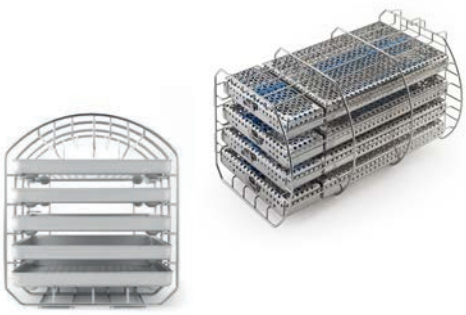

Держатель лотков и стерилизационных кассет

Круглый стальной держатель вместимостью на 5 стандартных алюминиевых* лотка. Если повернуть держатель лотков на 90°, в него поместится 4 стерилизационных кассеты. Доступен для 18 (4 кассеты 1 DIN) и 24 (4 кассеты 1 DIN + 4 кассеты ¼ DIN) литровых камер.

***В комлекте только держатель лотков без лотков.**

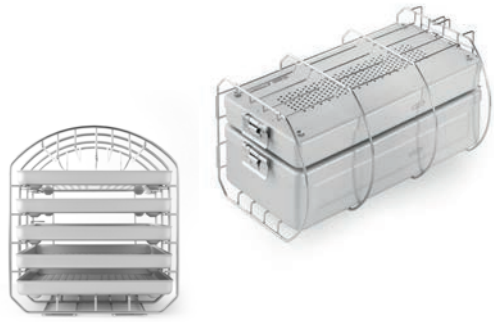

Держатель лотков для стерилизационных контейнеров

Круглый стальной держатель лотков вместимостью на 5 стандартных алюминиевых* лотка. Если повернуть держатель лотков на 90°, в него поместится 1 или более стерилизационных контейнера (максимальные размеры 380 x 190x h152 мм

***Доступны только для версий 24Л.**
*** В комлекте только держатель лотков без лотков.**

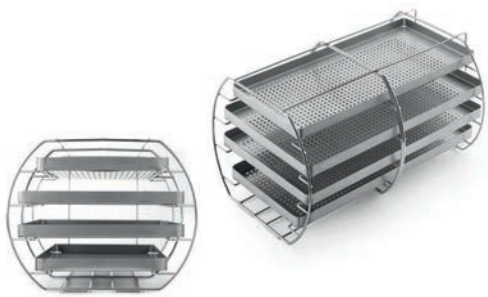

Держатель лотков XL

Круглый стальной держатель лотков версия XL, вместимостью на 4 специальных алюминиевых*лотка.

***Доступны только для версий 24Л.**
***Лотки включены в набор.**

Универсальная подставка для стерилизации

Стальная подставка для стерилизации подходит для загрузки инструментов больших размеров. Устанавливается непосредственно в камеру после извлечения держателя лотков.

***Доступна для версии 24Л.**

Системы очищения воды

Система Aquaosmo

это устройство для производства деионизированной воды посредством процесса обратного осмоса. Комплексная система фильтрации состоит из четырех фильтров и одной мембраны, гарантирует потоковое производство годной для автоклавов и всех приборов медицинской студии воды в соответствии с нормой EN13060 (<15 µS/cm). Возможно оборудование пистолетом для наполнения, который позволяет распределять воду вручную. Aquaosmo спроектирован для прямого подсоединения к автоклаву после установки Aquabox. Возможно подключение от 2х до 4х автоклавов одновременно , при условии оборудования специальным резервуаром вместительностью 12 литров. Aquaosmo не нуждается в электрическом питании и может быть размещен непосредственно на рабочем столе или на полке.

Поддерживает:
До 4х автоклавов

Производство воды:
1 Л воды каждые 20 минут

Давление питания мин/макс:
2/3 бар

Проводимость воды на входе
Max 650 µS

Размеры:
360x280x180 мм

Вес (пустой):
5.3 кг

Накопительный резервуар
Включен в Kit

Aquabox
Включен в Kit

Пистолет для наполнения
Не включен в Kit

Aquafilter 1 to 1

Прибор для производства деионизированной воды в соответствии с нормой EN13060 (<15 µS/cm). Возможно подключение к одному автоклаву. Деионизирует в среднем 1 литр воды в минуту. Индикатор с подсветкой показывает уровень проводимости воды и уведомляет, когда необходимо произвести замену фильтров. Он может быть оснащён автоматическим отключением воды. Практичен в использовании - может располагаться на рабочей станции или в кабинете, а также может быть установлен настенно . В Kit включены: 2 сменных картриджа, изготовленных на основе ионообменных смол; 1 ключ для фиксации; 1 трубка для соединения с подачей воды; трубка и провод для соединения с автоклавом.

Поддерживает:
1 автоклав

Производство воды:
1 Л воды в минуту

Размеры:
390x455x145 мм

Вес (пустой):
8.4 кг

Aquafilter

Прибор для производства деионизированной воды посредством ионного обмена смол. Производит деионизированную воду, которую можно использовать в автоклавах и других устройствах в соответствии с нормой EN13060 (<15 µS/cm). Возможно одновременное подключение Aquafilter к двум автоклавам, при оборудовании специальной опциональной соединительной трубкой. Индикатор с подсветкой показывает уровень проводимости воды и уведомляет, когда необходимо произвести замену фильтров. Передний контроль позволяет распределять воду вручную. Aquafilter деонизирует в среднем 1 литр в минуту. Он может быть оснащён автоматическим отключением воды. Может располагаться на рабочей станции или в кабинете. Также он может быть установлен настенно . В Kit включены: 2 сменных картриджа, изготовленных на основе ионообменных смол; 1 ключ для фиксации; 1 трубка для соединения с подачей воды; трубка и провод для соединения с автоклавом.

Поддерживает:
2 автоклава

Производство воды:
1 Л в минуту

Размеры:
390x455x145 мм

Вес (пустой):
8.6 кг

Aquabox

это прибор, который позволяет подсоединить автоклавы Euronda к внешнему источнику очищенной воды. Идеален для клиник, которые уже располагают осмотическими системами или другими очистительными системами. Легко устанавливается на все модели автоклавов класса B Euronda. Гарантирован контроль качества воды на входе на приборах, оборудованных кондуктометром.

Размеры:
100x100x50 мм

Вес:
0.5 кг

Aquadist

Позволяет получить дистиллированную за счёт кипячения с последующей конденсацией пара воду. Производит 700 мл воды в час. Объём 4 литра. Прошёл испытания на безопасность и электромагнитную совместимость (2014/30/UE), а также низкое напряжение (2014/35/UE).

Производительность:
0.7 Л воды в час

Габариты:
230x360 мм

Вес:
3.5 кг

Циклы стерилизации

	B 134		B 121	
	Цикл для цельных, пористых или полых материалов, в упаковке и без		Цикл для цельных или пористых материалов, в упаковке и без,особенно подходит для стерилизации пластика, турбин и наконечников	
	18 l	**24 l**	**18 l**	**24 l**
Температура	135.5° c	135.5° c	122.5° c	122.5° c
Давление	2.16 bar	2.16 bar	1.16 bar	1.16 bar
Длительность фаз стерилизации	4'	4'	20'	20'
Длительность фаз сушки	15'	15'	15'	15'
Полная длительность со стандартной загрузкой*	21'	24'	39'	40'
Максимальная загрузка цельные/пористые	4.5 кг/1.5 кг	6 кг/2 кг	4.5 кг/1.5 кг	6 кг/2 кг

Персональные функции

(активация через пароль по запросу)

	Циклы Light&Stock **	
	S 134	**S 121**
	Стерилизация цельных материалов, в упаковке и без	Стерилизация цельных материалов, в упаковке и без, пластиковые
	18 & 24 l	**18 & 24 l**
Температура	135.5° c	122.5° c
Давление	2.16 bar	1.16 bar
Длительность фаз стерилизации	4'	20'
Длительность фаз сушки	15'	15'
Total time with standard loads Полная длительность со ндартной загрузкой*	17'	29'
Максимальная загрузка цельные/пористые	4.5 кг/1.5 кг	4.5 кг/1.5 кг

*Время подразумевается без учета фазы сушки. Время может варьироваться в пределах +-5%
** Все циклы доступны, при условии, если закон страны не предусматривает иного

	B 134 prion		B 134 - rapid		B 134 prion - rapid	
	Цикл prion для цельных, пористых или полых материалов, в упаковке и без		Быстрый цикл для цельных, пористых или полых материалов, в упаковке и без (1 лоток)		Быстрый prion цикл для цельных, пористых или полых материалов, в упаковке и без (1 лоток)	
	18 l	**24 l**	**18 l**	**24 l**	**18 l**	**24 l**
	135.5° c	135.5° c	135.5° c	135.5° c	135.5° c	135.5° c
	2.16 bar	2.16 bar	2.16 bar	2.16 bar	2.16 bar	2.16 bar
	18'	18'	3’5’’	3’5’’	18’	18’
	15'	15'	4'	4'	4'	4'
	35'	37'	20'	23'	35'	37'
	4.5 кг/1.5 кг	6 кг/2 кг	0.6 кг/0.2 кг	0.6 кг/0.2 кг	0.6 кг/0.2 кг	0.6 кг/0.2 кг

	Циклы Light **	
	N 134	N 121
	Стерилизация цельных продуктов без упаковки	Стерилизация цельных продуктов без упаковки и пластиковые
	18 & 24 l	**18 & 24 l**
	135.5° c	122.5° C
	2.16 бар	1.16 бар
	4'	20'
	4'	4'
	18'	33'
	4.5 кг	4.5 кг

Технические характеристики

	E10 - 18L	E10 - 24L
Габариты	460x455x610 мм (шхвхг)	
Вес (пустая машина с корзиной и подносами)	47.5 кг	50,5 кг
Напряжение питания	230 В 50/60 Hz	
Поглощение (мощность)	2350 W 10.2 A	2450 W 10.7 A
Температура использования	+5 - +40°C	
Альтитуда использования (оставляя свободной пробку загрузки)	≤ 2000 м над уровнем моря*	
Минимальная глубина поверхности опоры	500 мм	
Минимальная ширина поверхности опоры	460 мм	
Минимальное пространство над баком	0 мм, оставляя свободной пробку загрузки	
Уровень шума	50 dB	
Вес для опоры (полный бак и камера с максимальной загрузкой)	47.5+8.5+4.5=60.5 кг Нагрузка на каждую ножку: 15.125 кг	50.5+8.5+6 кг= 65 кг Нагрузка на каждую ножку: 16.25 кг
Рабочий диапазон	Использование внутри помещения относительная влажность 85%. Максимальная разница напряжения сети ± 10%. Категория установки II. Уровень загрязнения 2	
Размеры и объем камеры	250x340 мм Øxd	250x440 мм Øxd
Размеры и объем используемого пространства	180x160x280 мм (шхвхг)	180x160x380 мм (шхвхг)
Объем использованной воды	300 мл	
Емкость резервуаров (чистая/использованная вода)	5/3.5 Л	

*Для высот более 2000 м свяжитесь с Euronda SPA

Устройства безопасности

Защита от:
-короткого замыкания
- перегрева
-избыточного давления
- случайного открытия дверки
Система анализа процесса Система самодиагностики в реальном времени

Соответствие нормам:

EN 13060
EN ISO 14971
EN 61010-1
EN 61010-2-040
EN 61326
EN 13445

Документация

- руководство по использованию
- декларация соответствия камеры
-декларация соответствия актоклава
-сертификат гарантии
- схема установки
-инструкция по эксплуатации

Сертификаты

-Автоклав E10 соответствует директиве 93/42 CEE и s.m.i.
- Устройство класс II b
- камера соответствует директиве 97/23/CEE
- Предприятие сертифицировано:
ISO 9001
ISO 13485

Техническая схема

Необходимое пространство

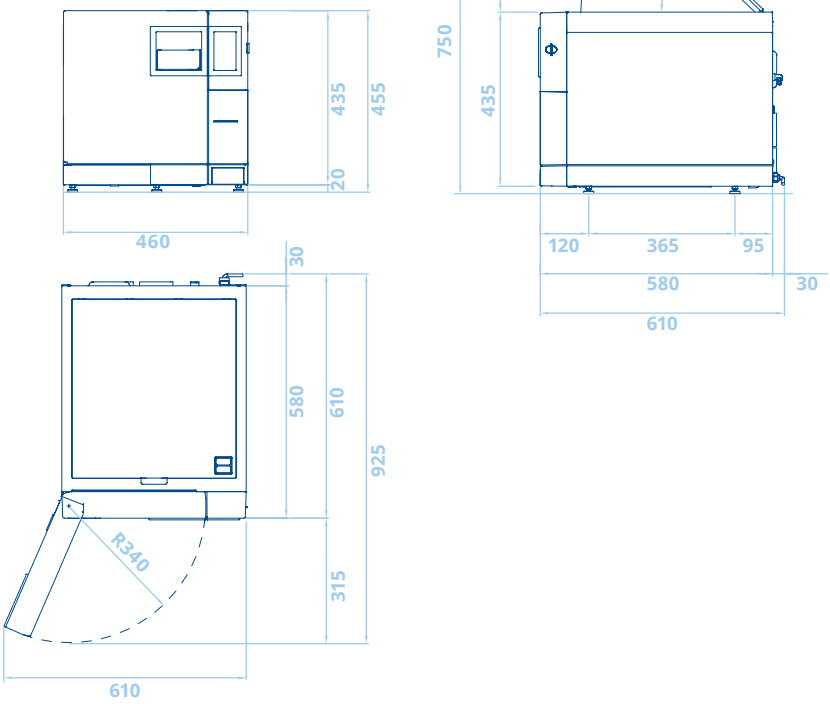

Необходимое пространство E10- 18 Л

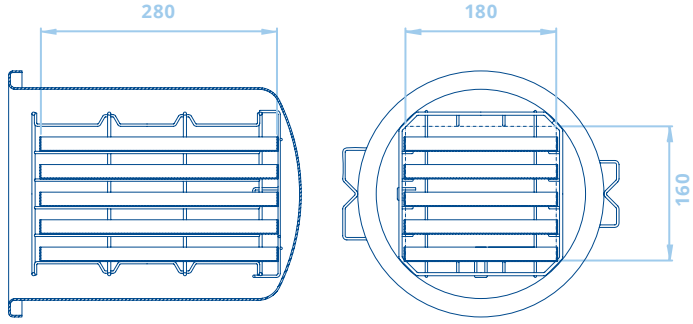

Необходимое пространство E10- 24 Л

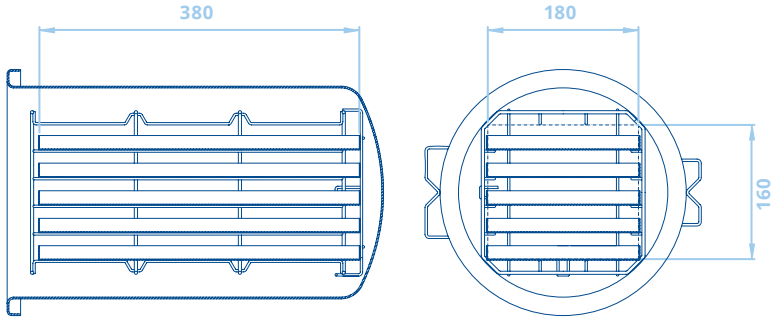

2017© **Euronda Spa** - credits: www.otium.tv & www.heycom.it

Euronda Spa © 2017

Не разрешается копирование, сканирование и воспроизведение никаким устройством данного каталога. Все права защищены. Изображения, описания, цитаты, размеры или технические характеристики должны рассматриваться как ориентировочные. Сохраняя базовые характеристики продукта, производитель оставляет за собой право вносить модификации в любой момент с целью улучшения.

dezsale.ru